شرکت پویا گندم طلایی

Poya Gandom Talaei Co.

PGT

دفترچه راهنمای استفاده از قیچی های شارژی با باطری خشابی

مدل های STARK L و STARK M

تلفن دفتر فروش :۰۲۱-۶۶۱۲۰۶۴۸

آدرس:تهران میدان توحید، خیابان امیرلو، پلاک ۷، واحد۱

www.pgtagri.com

۱-مطالعه دفترچه راهنما

۱,۱-اقدامات اولیه

قبل از کار روی تجهیزات ، این دفترچه راهنمای استفاده و تعمیر و نگهداری را به دقت بخوانید وآموزش ببینید تا از اپراتور محافظت کنید و از آسیب دیدن دستگاه جلوگیری کنید. این دستورالعمل نحوه عملکرد ایمن تجهیزات ، از نظر اقتصادی و مطابق با مقررات ایمنی فعلی را شرح می دهد. پیروی از این دستورالعمل ها از ایجاد شرایط خطرناک جلوگیری می کند ، هزینه تعمیر و زمان کار را کاهش می دهد و طول عمر دستگاه را افزایش می دهد. این دفترچه راهنما باید خوانا و در شرایط خوب نگهداری شود. کارکنان عملیات و تعمیر و نگهداری باید آن را در دست داشته باشند ، تا در صورت نیاز بتوان آن را خواند.

هشدار!

اقدامات احتیاطی به منظور حفاظت از اپراتورها و تماشاگران در محل کار انجام شود.

مهم!

اقدامات احتیاطی برای جلوگیری از مشکلات تجهیزات و کارکردن آنها مطابق با مقررات ایمنی فعلی انجام شود.

۱,۲-دریافت محصول

هنگام دریافت محصول ، مطمئن شوید:

- محصول در حین حمل آسیب ندیده باشد.
- محصول ارائه شده با سفارش مطابقت دارد. بررسی کنید که آیا همه قطعات تحویل داده شده اند (به "توضیحات محصول" در بخش "مشخصات" مراجعه کنید).

۲-هشدارهای ایمنی

هشدار ! اگر اقدامات احتیاطی زیر انجام نشود ، سازنده تمام مسئولیت ها را رد می کند.

دستاوردهای مربوط به مقررات ایمنی و بهداشت محیط کار که توسط قوانین فعلی نشان داده شده است (دستور EC/۱۰/۲۰۰۳ ، دستور EC/۴۴/۲۰۰۲ و فرمان قانونی شماره ۲۰۰۸/۸۱) باید توسط کاربر نهایی انجام شود. یا توسط کارفرما: تهیه تجهیزات حفاظتی شخصی کافی ، اطلاع از خطرات کار ، نظارت بر سلامت و غیره ...

قرار گرفتن بیش از حد در ارتعاشات ممکن است باعث ایجاد ضایعات عصبی عروقی در افرادی شود که از اختلالات گردش خون رنج می برند. در صورت بروز علائمی که ممکن است به دلیل قرار گرفتن در معرض بیش از حد باشد، با یک متخصص تماس بگیرید. این علائم می تواند ، از دست دادن حساسیت ، دردهای شدید ، خارش ، یا کاهش قدرت تغییر رنگ چهره یا تغییرات ساختاری سطح آن باشد. این معمولاً برای دست ها ، مچ ها و انگشتان فرد اتفاق می افتد.

۲،۱،۱-نتایج آزمایشات مطابق قوانین سطح سازگاری الکترومغناطیسی این تجهیزات مطابق با دستورالعمل سازگاری الکترومغناطیسی EMC 2014/30/UE است.

هشدارهای عمومی

⚠ **هشدار! از وسایل در محیط بسته و یا در محیط های اشتعال‌زا استفاده نکنید.**

- این محصول فقط برای استفاده در باغات (برای باغ با مساحت حداکثر ۴-۳ هکتار) مناسب است.
- از ابزار فقط با لوازم جانبی نشان داده شده توسط سازنده استفاده کنید.
- از ابزار فقط ا روی زمین استفاده کنید ، در موقعیتی پایدار و ایمن کار کنید.
- همیشه از لباس مناسب کار استفاده کنید. از عینک محافظ استفاده کنید و مطمئن شوید که لباس شما با بدن متناسب است. از کراوات ، گردنبند یا کمربند استفاده نکنید و موهای بلند خود را شل نکنید که ممکن است در قسمت های متحرک گیر افتاده باشد. از کفش های ضد لغزش و دستکش های مناسب استفاده کنید.
- از هدست کاهش نویز استفاده کنید.
- اگر تحت تأثیر داروها ، الکل یا داروهایی هستید که می توانند هوشیاری یا هماهنگی شما را مختل کنند ، از ابزار استفاده نکنید آن را تعمیر نکنید.

- فقط پرسنل آموزش دیده و واجد شرایط - که دفترچه راهنمای استفاده و نگهداری را به دقت مطالعه کرده اند - مجاز به استفاده از ابزار هستند. دوره ایمنی باید توسط کارفرما برگزار شود.
- این ابزار را فقط به افرادی که با دستورالعمل های استفاده آشنا هستند یا توسط پرسنل مجاز توسط کارفرما آموزش دیده اند ، واگذار یا امانت دهید.
- ابزار را دور از دسترس کودکان و همچنین افراد دارای معلولیت در استفاده از آن آموزش ندهید و از حیوانات دور نگه دارید.
- اپراتور تنها مسئول آسیب های وارده به افراد دیگر یا خسارت های وارد شده به وسایل آنها است.
- هنگامی که در موقعیت ناپایدار یا در حالت نامتعادل هستید ، از سطوح لغزنده (مانند تپه ها یا چمن های مرطوب) یا هر جا که امکان حفظ تعادل پایدار (یعنی شیب های تند) وجود ندارد ، از ابزار استفاده نکنید.
- هرگز از ابزار هنگام ایستادن روی نردبان استفاده نکنید.
- هرگز شاخه هایی را که نزدیک سیم برق هستند قطع نکنید.
- قبل از هرگونه عملیات معمول تعمیر و نگهداری ، دفترچه راهنمای استفاده و نگهداری را با دقت بخوانید. برای هر گونه عملیات تعمیر و نگهداری که در این دفترچه راهنما ذکر نشده است ، لطفاً با یکی از نقاط سرویس مجاز تولید کننده تماس بگیرید.
- از این ابزار فقط برای اهدافی که در پاراگراف توضیح داده شده استفاده کنید. "توضیحات محصول". هرگونه استفاده دیگر ممکن است باعث آسیب شود.
- قبل از هرگونه عملیات تعمیر و نگهداری، باتری (۱۱) را از قیچی جدا کنید.

• این دفترچه راهنما را با احتیاط نگه دارید و قبل از هرگونه استفاده از ابزار آن را مطالعه کنید.

• تمام برچسب های نشانگرهای خطر و ایمنی را در شرایط عالی نگهداری کنید.

• برای تمیز کردن ابزار از بنزین ، حلال ها یا سایر محصولات خورنده استفاده نکنید.

• از کار در شرایط بد آب و هوایی مانند مه ، باران ، باد شدید ، طوفان تگرگ ، برف یا یخ اجتناب کنید.

• شاخه ها را به صورت دسته ای قطع نکنید. یک شاخه را در یک زمان برش دهید.

• هنگام بریدن شاخه های محکم مراقب باشید. آنها می توانند باعث از دست دادن کنترل ابزار شوند.

• قبل از کار باقیچی ، بررسی کنید که ابزارهای تنظیم کننده سفت کننده تیغه برداشته شده است. هر ابزاری که بر روی قسمت های چرخشی قیچی باقی می ماند می تواند باعث صدمه شود.

• هنگام کار با قیچی ، دستان خود را از محل برش دور کنید. هرگز به هر دلیلی دستان خود را زیر شاخه ها قرار ندهید. هنگام برش شاخه ها ، بررسی کنید که هیچ چیزی در اطراف آن آسیب نبینند.

• استنشاق غبار روغن یا گرد و غبار چوب می تواند باعث تحریک یا مسمومیت سیستم تنفسی اپراتور شود. در صورت بروز مشکلات طولانی مدت ، لطفاً با پزشک متخصص تماس بگیرید.

• نشت مایع از باتری می تواند باعث صدمه به اپراتور شود. مایع باتری را لمس نکنید. در صورت تماس ، با مقدار زیادی آب تمیز بشویید. در صورت تماس مایع با چشم ، آن را کاملاً با آب تمیز بشویید و بلافاصله با پزشک متخصص تماس بگیرید.

⚠ هشدار! دستورالعمل های زیر را با دقت بخوانید. عدم رعایت آنها می تواند باعث برق گرفتگی ، آتش سوزی یا آسیب های جدی شود.

۲,۱,۲-ایمنی در محل کار

• از قیچی فقط در شرایط دید خوب استفاده کنید. یک منطقه کار تاریک می تواند باعث آسیب شود. در شرایط کم نور ، مانند در تاریکی در محیط های بسته یا باز ، هنگام شب ، هنگام غروب آفتاب ، هنگام سحر ، با گرد و غبار / ماسه در هوا که مانع دید واضح از کمتر از ۲ متر می شود ، هرس نکنید. برای بررسی اینکه آیا دید قابل قبول است ، ابزار را در ۲ متری با برچسب های قابل مشاهده قرار دهید ، که باید به وضوح خوانده شود.

• از برش در محیط های قابل انفجار ، قابل اشتعال یا مرطوب استفاده نکنید.

• کودکان ، اطرافیان یا حیوانات را قبل از کار با قیچی در فاصله ایمن نگه دارید تا از خطرات یا جراحات جلوگیری شود. هنگام تعیین فاصله ایمنی ، خطر پرتاب شدن شاخه های سفت به افراد ، اشیاء یا حیوانات را ارزیابی کنید. در شرایط عادی ۵ متر فاصله ایمنی کافی از انتهای شاخه ها است.

۲,۲,۱- ایمنی الکتریکی

شارژر باتری ارائه شده به سوکت سازگار با آمپر و ولتاژ منبع تغذیه نیاز دارد. دوشاخه یا سوکت را تغییر ندهید. •

• قبل ، حین یا بعد از استفاده ، قیچی را در باران یا آب ، در محیط های مرطوب یا در هر شرایط مرطوب دیگر رها نکنید تا از خطر برق گرفتگی یا اتصال کوتاه جلوگیری شود.

• قیچی را از گرما ، روغن ، حلال ها ، لبه های تیز و قطعات متحرک دور نگه دارید.

استفاده کنید

۲,۳- از این ابزار فقط برای اهدافی که در قسمت "توضیحات محصول" توضیح داده شده استفاده کنید. هرگونه استفاده دیگر می تواند باعث صدمه شود و صراحتا توسط سازنده ممنوع است.

• در صورت خرابی ، تنظیم اشتباه یا عدم مونتاژ کامل از ابزار استفاده نکنید.

• همیشه قیچی را با گروه تیغه (۱-۲) بسته بگذارید.

• از عینک محافظ یا محافظ ، کفش ایمنی ، دستکش ضد ارتعاش و هدست کاهش سر و صدا استفاده کنید (پاراگراف ۲,۸).

• یک موقعیت کاری ایمن و پایدار داشته باشید که تعادل کامل (یعنی سطوح صاف و خشک) را تضمین می کند.

• چراغ LED روشن (۸) نشان می دهد که ابزار کار می کند.

• ابزار را زیر باران رها نکنید. آن را در جای خشک نگهداری کنید.

• از شارژر باتری غیر از شارژ ارائه شده توسط سازنده استفاده نکنید. غفلت از این الزام می تواند صدمات جدی به ابزار و کاربر وارد کند.

• هنگامی که قیچی کار نمی کند ، باتری آن را برداشته و در مکانی تمیز و خشک ذخیره کنید.

۲,۴- سرویس و نگهداری

⚠ **هشدار!** قبل از انجام هرگونه عملیات تعمیر و نگهداری یا تنظیم قطعات مکانیکی تجهیزات ، کفش های کار سنگین ، دستکش های محافظ و عینک بپوشید.

• تعمیر و نگهداری و تعمیرات معمول فقط توسط اپراتوری با صلاحیت فیزیکی و فکری لازم ، طبق تعریف کارفرما انجام می شود.

• تعمیر و نگهداری ویژه (مانند جدا کردن موتور دنده یا برد الکترونیکی) و تعمیرات فقط توسط یک مکانیک واجد شرایط انجام می شود.

• قبل از هرگونه عملیات تعمیر و نگهداری ، ابزار را از باتری آن جدا کنید

• هنگام سرویس یا تعمیر دستگاه ، اطرافیان را حداقل ۲ متر دورتر نگه دارید.

• در صورت نیاز به تعمیر و نگهداری ویژه ، فقط مکانیک های واجد شرایط مجاز هستند تا در صورت وجود ، دستگاه های ایمنی ابزار را غیرفعال کنند. وظیفه آنها حفاظت از اپراتورها و دستگاه و فعال سازی مجدد دستگاه های ایمنی به محض اتمام کار تعمیر و نگهداری است.

• کلیه روشهای نگهداری که در این دفترچه به آن پرداخته نشده است باید در نقاط سرویس مجاز **CAMPAGNOLA** انجام شود.

• هنگامی که تعمیر و نگهداری و تعمیرات به پایان رسید ، دستگاه را می توان مجدداً راه اندازی کرد در صورتی که مجوز لازم را از طرف دستگاه دریافت کرده باشد

مکانیک واجد شرایط مکانیک سرویس باید مطمئن شود:

- کار به پایان رسیده است ؛
- دستگاه بدون مشکل کار می کند.
- دستگاه های ایمنی فعال هستند .
- هیچ کس روی دستگاه کار نمی کند.

۳- مشخصات فنی

۳,۱-شناسائی محصول

جزئیات شناسایی ابزار در پشت قیچی چاپ می شود.

۳,۲-توضیحات محصول

این محصول برای برش یا هرس شاخه هایی با حداکثر قطر ۳۲ میلی متر (مدل **STARK M**) یا ۳۷ میلی متر (مدل **STARK L**) بسته به نوع چوب ، در باغ ها ، باغ های انگور و غیره طراحی شده است. از تیغه ، تیغه ثابت ، باتری لیتیوم ، شارژر باتری ، جعبه ابزار و سایر اجزا تشکیل شده است.

استفاده آسان ، عملکرد آن ۱۰-۸ برابر برش قیچی دستی است. کیفیت هرس بسیار بهتر از زمانی است که عملیات به صورت دستی انجام می شود.

⚠ **هشدار!** این ابزار منحصراً برای اهداف ذکر شده در بالا طراحی و تولید شده است.

۳,۳- قطعات ارائه شده در بسته بنده دستگاه

- قیچی هرس برقی
- ۲ عدد باتری لیتیومی
- شارژر باطری
- راهنمای سریع
- مجموعه ابزار

۳,۴-شروع به استفاده

این ابزار برای برش و هرس مطابق روشها و محدودیت های فوق طراحی شده است.

هر گونه استفاده متفاوت مجاز نیست. برش اجسام ساخته شده از مواد فلزی یا لاستیکی ، پارچه ، مصنوعی ، گوشت یا غذا ، سنگ ، قطعات سیمان ، ترکیبات شیشه یا شیشه ، الیاف کربن غیر مجاز است.

هشدار!

• هرگونه استفاده دیگر باید برای ایمنی اپراتورها نامناسب و بالقوه خطرناک تلقی شود. این امر هرگونه ادعای ضمانت را باطل می کند.

• اگر از آن برای مقاصدی که برای آن طراحی شده استفاده نشود ، این ابزار ممکن است باعث صدمات جدی به پرسنل و اطرافیان و آسیب به تجهیزات و وسایل شود.

۳,۵-اجزا و قعات قیچی

شماره قطعه	نام قطعه	تشریح وظایف
۱	تیغه	عمل برش را انجام می‌دهد
۲	تیغه ثابت	شاخه را نگه می‌دارد
۳	پین وسط تیغه	تیغه برش روی آن می چرخد
۴	ماشه	قیچی را راه اندازی می کند
۵	دکمهON/OFF	قیچی را خاموش یا روشن می کند
۶	سوراخ روغنکاری	روغنکاری تیغه ها از آن محل انجام میشود
۷	سوکت های شارژر	شارژر باطری را به باطری متصل می کند
۸	LEDچراغ نشانگر	موقعیت شارژ باطری را نشان میدهد.
۹	صفحات رهاسازی و انبساط	اجازه میدهد که باطری را داخل قیچی کنیم یا از آن جدا کنیم
۱۰	اتصالات باطری	باطری را به قیچی متصل می کند
۱۱	باطری	قیچی را راه اندازی می کند
۱۲	شارژر باطری	باطری را شارژ می کند
۱۳	صفحه نمایش	تمام اطلاعات مربوط به موقعیت قیچی را نشان می دهد

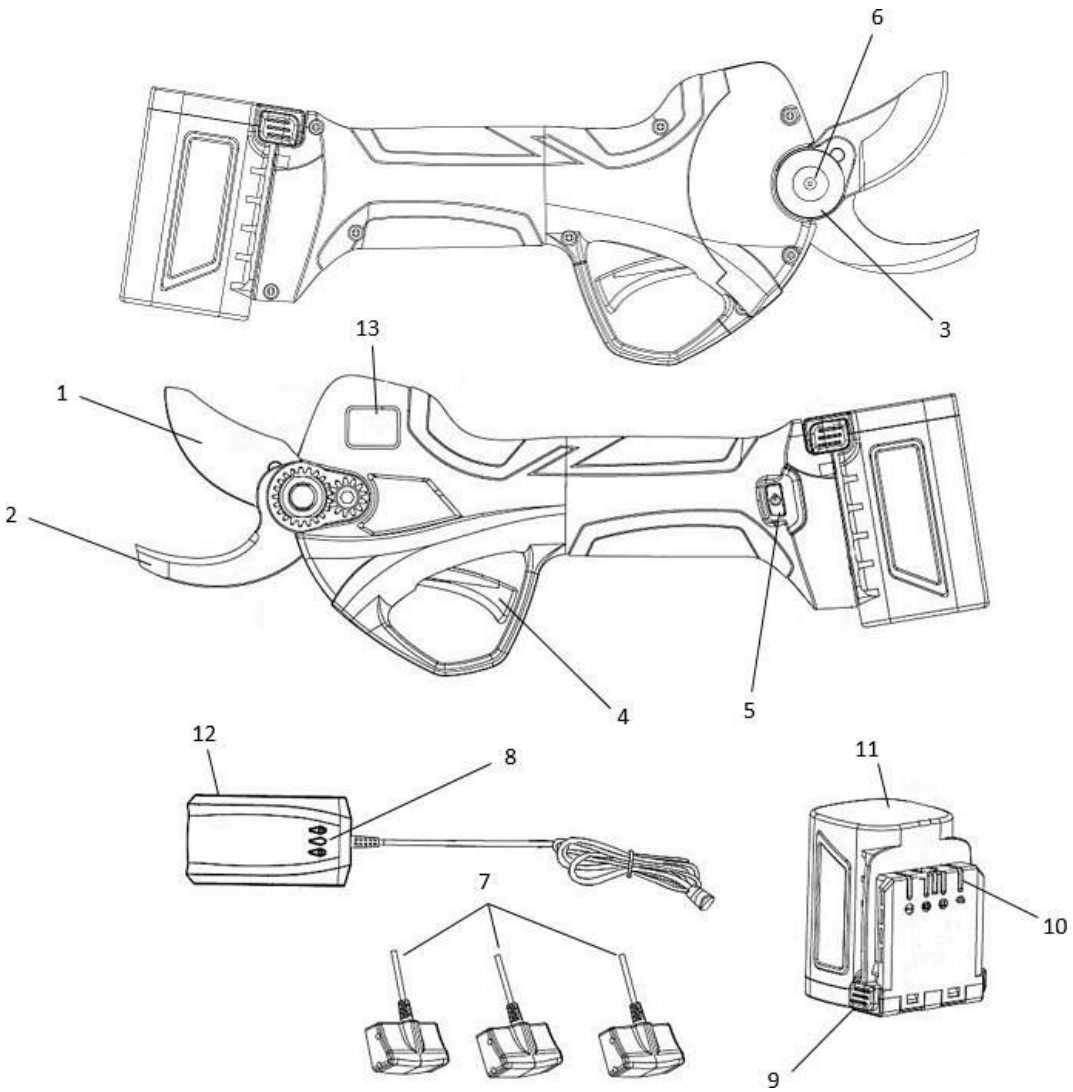

۳,۶-مشخصات فنی

STARK L	STARK M	مشخصات فنی
21.6 V / 24 V	14.4 V / 16.8 V	حداکثر ولتاژ باطری
2.5 Ah	2.5 Ah	باطری لیتیوم آیون
AC110V-220V	AC110V-220V	ولتاژ شارژ
1.5 / 2 h	1.5 / 2 h	مدت زمان شارژ هرباطری
بسته به نوع مصرف 3-4 h	بسته به نوع مصرف 2-3 h	مدت زمان دشارژ هر باطری
450 W	330 W	حداکثر قدرت
1.160 g	916 g	وزن
Ø37	Ø32	قطر برش
-10° / +65°	-10° / +65°	دمای کاری باطری

۴-مونتاژ و راه اندازی قیچی

۴,۱-راه اندازی قیچی

باتری (۱۱) را نشیمنگاه خود در انتهای بدنه قیچی نصب کنید.

• قیچی را با استفاده از دکمه (5) ON-OFF روشن کنید. هنگامی که برای اولین بار از این ابزار استفاده می کنید ، صفحه نمایش روشن می شود و زنگ شنیداری فقط یک بوق منتشر می کند.

• ماشه را دوبار فشار دهید. تیغه ها به طور خودکار باز می شوند. در صورت خرابی ، تیغه ها باز نمی شوند. ابزار را کنار گذاشته و با مرکز خدمات مجاز تماس بگیرید.

• هرس معمولی: ماشه را فشار دهید تا تیغه ها بسته شوند و آن را رها کنید تا دوباره باز شود.

• موقعیت بسته شدن گروه تیغه: ماشه را فشرده نگه دارید. ۳ بوق بلند نشان می دهد که برش در حالت توقف است.

• برای بررسی عملکرد مناسب برش ، قبل از استفاده از آن ، ماشه را بدون انجام برش فشار داده و رها کنید تا تیغه ها بسته و باز شوند. عملیات را بیشتر تکرار کنید.

• در صورت عدم استفاده ، قیچی به طور خودکار پس از ۵ دقیقه خاموش می شود.

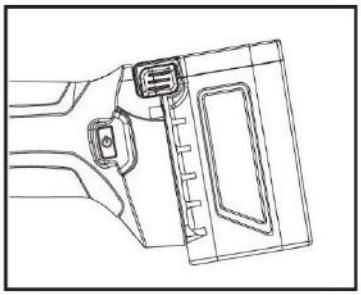

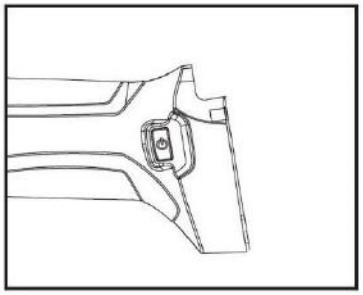

⚠ هشدار!

روی درختان و پله ها کار نکنید ، زیرا بسیار خطرناک است.

قبل از شروع به کار با ابزار ، لباس محافظ مناسب بپوشید.

۴,۲- شارژ باطری

باتری (۱۱) را به شـــارژر باتری (۱۲) (تصـــویر ۱) و دوشـــاخه شارژر را به سوکت وصل کنید (تصویر ۲). از استفاده از کابلهای برقی خودداری کنید ، زیرا آنها منبع خطرات الکتریکی هستند. چراغ LED شارژر باتری (۸) هنگام شارژ قرمز می شود. وقتی باتری شارژ می شود ، چراغ LED 8 سبز می شود.

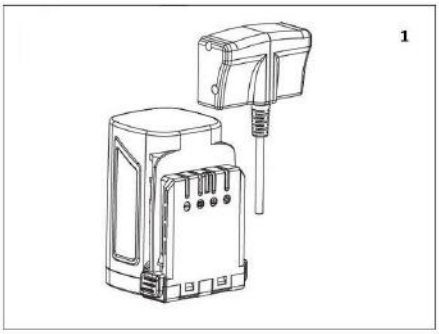

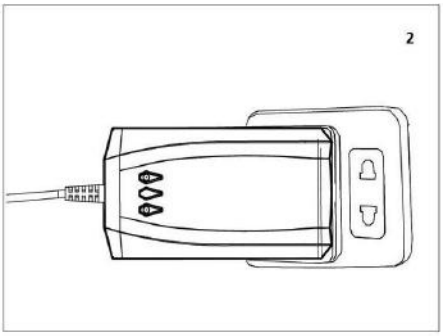

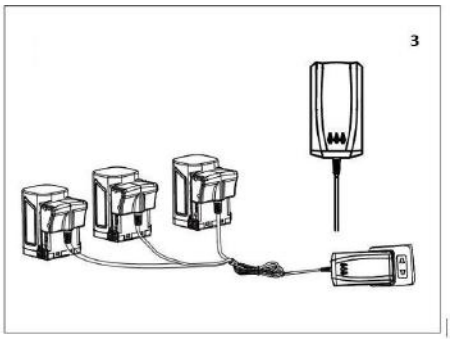

هر اتصال شارژ (۷) دارای نشانگر مربوطه روی شارژر باتری است. باتری ها به ترتیب و یکی پس از دیگری شارژ می شوند ، نه به طور همزمان.

شارژ با سه باطری:

شکل۱-شارژ در حال انجام

عکس۳:شارژ کامل شد

مهم: وقتی دو یا سه باتری به شارژر باتری متصل می شوند ، شارژ از باطری شماره ۱ شروع می شود و چراغ LED قرمز می شود و پس از اینکه باطری ۱ شارژ شد چراغ LED سبز شده و بعد نوبت باطری دوم میشود و بهمین ترتیب تا باطری سوم.

البته اگر همه باطری ها به شارژر متصل شده باشند.

هشدار!

در طول مدت طولانی عدم فعالیت قیچی توصیه می شود هر ۳ ماه یکبار باتری را شارژ کنید تا طول عمر آن کاهش نیابد.

هشدار !

فقط از شارژر همراه قیچی استفاده کنید. یکی دیگر با مشخصات دیگر می تواند باعث آتش سوزی شود.

۴,۲,۱-هشدار در زمان شارژ و بعد از شارژ باطری

- هنگام شارژ شدن، شارژر و باتری گرم می شود.
- برای اینکه باتری به حداکثر ظرفیت خود برسد ، در صورتی که باتری جدید باشد یا برای مدت طولانی از آن استفاده نشده باشد ، حدود ۵ چرخه شارژ و تخلیه لازم است.
- باتری را در دمای اتاق زیر صفر درجه سانتی گراد (۳۲ درجه فارنهایت) یا بالای ۴۵ درجه سانتیگراد (۱۱۳ درجه فارنهایت) شارژ نکنید.
- باتری قبلاً شارژ شده را پس از چند دقیقه استفاده مجدد شارژ نکنید تا از عملکرد آن کاسته نشود.
- از باتری آسیب دیده استفاده نکنید.
- باتری و شارژر را جدا نکنید.
- هنگامی که باتری روی قیچی مونتاژ نشده است ، آن را از اجسام فلزی رسانا دور نگه دارید تا از خطرات اتصال کوتاه جلوگیری شود.
- باعث اتصال کوتاه باتری نشوید.
- باتری را در نزدیکی منابع حرارتی ، داخل خانه یا در محیط قابل اشتعال قرار ندهید. باتری می تواند منفجر شود یا ایجاد آتش سوزی کند.
- باتری را در اتاق های مرطوب یا بیرون از خانه شارژ نکنید.
- از باتری در نزدیک منابع گرما یا در زیر نور مستقیم خورشید استفاده نکنید و یا آن را شارژ نکنید.
- هنگامی که شارژ باتری کاهش می یابد ، عملکرد برش قیچی نیز کاهش می یابد
- باتری را زیر باران رها نکنید و در جای خشک نگهداری کنید.
- قیچی ، باتری یا شارژر را داخل مایعات قرار ندهید.
- میخ را وارد باطری نکنید ، چکش نزنید ، یا پرتاب نکنید و یا آسیب دیگری به باتری وارد نکنید.
- جوشکاری روی باتری را انجام ندهید.
- در زمان شارژ سر سیم ها را جابجا نکنید و باتری را بیش از حد تخلیه نکنید.
- باتری را به شارژر خودرو یا پریز فندک متصل نکنید.
- از باتری برای دستگاههایی که غیر از مواردی هستند که توسط سازنده نشان داده شده است استفاده نکنید.
- با سلولهای باتری لیتیوم تماس مستقیم نداشته باشید.
- باتری را داخل مایکروویو یا ظروف با درجه حرارت بالا یا فشار زیاد قرار ندهید.
- در صورت از دست دادن مایع باطری از آن استفاده نکنید.
- از باتری در محیط الکترواستاتیک(دارای الکتریسیته ساکن) (بالای ۶۴ ولت) استفاده نکنید
- در صورت خوردگی ، تغییر شکل ظاهری یا بوی نامطبوع باتری ، از آن استفاده نکنید.
- اگر پوست یا لباس شما با مایع باتری تماس پیدا کرد ، آنها را بلافاصله با آب بشویید.
- وقتی از قیچی برای مدت طولانی استفاده نمی شود ، باتری را کاملاً شارژ نگه دارید.

• همیشه هنگام شارژ شدن باتری ، شارژر را از شبکه برق جدا کنید.

۴,۳- بسته بندی و ارسال

قیچی در بسته بندی کارتن شده توسط سازنده به آدرس فروشنده ارسال می گردد.

⚠ **هشدار!** جابجایی بارها باید مطابق با قوانین ایمنی فعلی محل کار انجام شود. از جعبه برای ذخیره ابزار برای دوره های متوسط یا طولانی یا ارسال محصول بسته بندی شده به مرکز خدمات برای تعمیرات استفاده کنید.

۵-استفاده از ابزار

۵,۱-شروع کار

قبل از کار با ابزار ، همیشه لباس محافظ بپوشید.

• دسته را با یک دست بگیرید. با دیگری دکمه **ON/OFF (5)** را فشار دهید.

• ابزار آماده استفاده است.

⚠ **هشدار!** از این ابزار فقط برای اهدافی که در پاراگراف توضیح داده شده استفاده کنید. "توضیحات محصول". هرگونه استفاده دیگر می تواند باعث جراحت شود.

• ابزار را فقط زمانی کار کنید که در بین شاخه ها قرار داده شود. هرگونه استفاده نادرست باعث سایش بیشتر ابزار و مصرف باتری می شود.

۵,۱,۱-اقدامات احتیاطی برای استفاده

شاخه هایی با قطر بیش از ۳۲ میلی متر (مدل **STARK M**) یا ۳۷ میلی متر (مدل **STARL L**) ، یا فلزات ، سنگ ها یا هر جسمی که گیاه نیست را قطع نکنید. وقتی تیغه ها ساییده یا خراب می شوند ، آنها را تعویض کنید.

• قیچی را با استفاده از یک پارچه تمیز و خشک بشویید. از بنزین یا حلال استفاده نکنید.

• برای تمییز کردن قیچی ، از مواد چرب و یاخورنده استفاده نکنید.

• برای عملکرد برشی مناسب، دستورالعمل ها را دنبال کنید. در صورت خرابی از قیچی، باتری و شارژر آن استفاده نکنید.

• هنگامی که قیچی به درستی کار نمی کند ، از آن استفاده نکنید.

• همیشه باتری را قبل از هرگونه تنظیم یا تعویض قطعات یا قبل از ذخیره سازی آن در پایان فصل کاری از قیچی جدا کنید. این به شما امکان می دهد خطرات باقی مانده را به دلیل فعال سازی غیرارادی ابزار کاهش دهید.

• هنگامی که قیچی کار نمی کند ، تیغه ها باید بسته شوند.

• قیچی باید طبق دستورالعمل ها و نحوه استفاده مشخص شده در این دفترچه راهنما ، با در نظر گرفتن محیط و نوع کار انجام شود. توصیه می شود از قیچی های هرس در صورت نداشتن مهارت های روانی و فیزیکی ضعیف یا در شرایطی که با موارد ذکر شده متفاوت است استفاده نکنید ، زیرا می تواند بسیار خطرناک باشد.

• پس از هر بار استفاده ، بقایای گیاهی روی تیغه ها را برداشته وبرای روانکاری از اسپری گریس توصیه شده توسط کارخانه استفاده کنید. این عملیات تضمین می کند که تیغه ها در شرایط خوبی نگهداری می شوند ، سایش را کاهش می دهند و طول عمر قیچی و همچنین تیغه ها را افزایش می دهند.

۵,۲-توقف برای فصل خواب قیچی

قیچی باید در پایان هر فصل کاری خاموش شود. بنابراین:

• تیغه ها را ببندید

• دکمه روشن/خاموش (۵) را در موقعیت "خاموش" قرار دهید

• باتری را بردارید

• قیچی را با دقت در بسته بندی آن قرار دهید.

۵,۲,۱-.اختیاری عملکرد ضد برش سیم فلزی

قیچی مجهز به یک عملکرد اختیاری است (که همیشه هنگام تحویل غیرفعال می شود) تا از بریدن تصادفی سیم فلزی تاکستان جلوگیری شود.

تعریف سیم فلزی تاکستان: این عبارت نشان دهنده سیم یا سیم هایی است که پوشش گیاهی و / یا شاخه های زیر را پشتیبانی می کند:

• تاکستان با سیستم نرده ای

• تاکستانها با سیستم کوردون رایگان

• تاکستانها با سیستم کلاه فرنگی / GDC

و غیره.

⚠ هشدار!

عملکرد سیستم ضد برش سیم فلزی یک عملکرد ایمنی با هدف محافظت از شخص نیست، بلکه تنها و منحصراً، در صورت امکان، برای محدود کردن هرگونه آسیب به سیم یا سیمهای حمایت کننده از گیاهان و یا شاخه ها و غیره در نظر گرفته شده است.

فعال سازی / غیرفعال سازی عملکرد:

برای فعال کردن عملکرد ضد برش سیم فلزی، عملیات زیر را انجام دهید:

• قیچی باید خاموش باشد.

• دکمه روشن / خاموش را حداقل ۱۰ ثانیه فشار داده و نگه دارید. تا سومین "بیپ" (سیگنال صوتی) را بشنوید. عملکرد اختیاری در حال حاضر فعال است.

برای غیرفعال کردن عملکرد اختیاری ، عملیات زیر را انجام دهید:

الف) قیچی را خاموش کنید.

ب) دکمه روشن / خاموش را حداقل ۱۰ ثانیه فشار داده و نگه دارید. تا سومین "بیپ" (سیگنال صوتی) را بشنوید.
ج) دوباره قیچی را خاموش کرده و دوباره آن را در کیف حمل خود قرار دهید. عملکرد اختیاری اکنون غیرفعال است و نمی تواند کار کند.

۵,۲,۲ شرح عملکرد:

هنگامی که عملکرد اختیاری فعال شد ، اپراتور برای کارکردن باید سیم پشتیبانی پوشش گیاهی و یا شاخه ها را با دست آزاد خود در فاصله حداقل ۱۵ سانتی متر از نقطه برش روی شاخه، یعنی از تیغه های قیچی نگهدارد.
تماس بین دست آزاد و سیم فلزی ترجیحاً باید از طریق استفاده از دستکش های فلزی رسانا باشد. در این شرایط ، اگر تیغه به طور تصادفی سیم فلزی را لمس کند ، برش قطع می شود و تیغه به حالت باز می گردد ، بنابراین از آسیب تصادفی به سیم و در نتیجه هزینه های ترمیم جلوگیری می شود.
هرگونه استفاده دیگر از این عملکرد اختیاری غیر از موارد ذکر شده در بالا توسط سازنده مجاز نیست و ممنوع است.
علاوه بر این ، استفاده نادرست از ابزار است.
سازنده هرگونه مسئولیتی را به دلیل خسارت به اموال یا اشخاص ناشی از استفاده نادرست، غیرمجاز از ابزار و یا مطابق با دستورالعمل های ارائه شده با ابزار سلب می کند.

۵,۳- حالت های باز کردن تیغه

قیچی را روشن کرده و ماشه را دوبار فشار دهید تیغه ۱۰۰٪ باز است.
با قیچی روشن ، ماشه را فشار دهید تا صدای بوق شنیده شود: تیغه ۷۰ درصد باز است.
در حالت بازکردن ۷۰٪ تیغه ، ماشه را دوبار سریع فشار دهید: تیغه برای یک برش به ۱۰۰٪ باز می شود و سپس به دهانه انتخاب شده قبلی باز می گردید.
با فشار دادن ماشه تا زمانی که بوق دوباره شنیده شود ، به باز شدن ۱۰۰٪ تیغه بازگردید ، سپس قیچی را خاموش و دوباره روشن کنید

نگهداری قیچی برای مدت طولانی

- ماشه را برای چند ثانیه فشار دهید تا ۳ بوق بلند بشنوید. تیغه ها بسته می شوند و بسته می مانند. ماشه را رها کنید.
- قیچی را خاموش کرده و باتری را خارج کنید.
- قبل از قرار دادن باتری در جعبه ، آن را دوباره شارژ کنید.
- قیچی را تمیز کرده و مجدداً با اجزای آن داخل جعبه قرار دهید.
- قیچی را در جای خشک نگهداری کنید.
- برای مدت طولانی بی تحرکی ، باتری ها را حداکثر تا ۳ ماه یکبار شارژ کنید.

۵,۴-رفع مشکل

هشدار! کلیه عملیات تعمیر و نگهداری زیر باید توسط تکنسین تعمیر و نگهداری انجام شود.

ایراد	علت	رفع ایراد
قیچی برش کامل نمیتواند بزند	قطر شاخه بیش از ۳۲یا۳۷ میلیمتر است یا شاخه خیلی سخت است	سریعا ماشه را رها کرده تا تیغه به حالت اول برگردد
باطری کامل شارژ نمی شود •	کیفیت باطری کاهش پیدا کرده شارژر باطری خراب است شارژر باطری مناسب نیست	چک کنید ببینید که شارژر همانی است که کارخانه داده است؟ باطری را عوض کنید شارژر را تعویض کنید
عملکرد نادرست قسمت مکانیکی یا الکترونیکی	موتور داغ کرده است قیچی صدا می دهد	به تعمیرکار مجاز تماس بگیرید
قیچی کار نمی کند	ممکن است بخش مکانیکی یا الکتریکی ایراد داشته باشد.	به تعمیرکار مجاز تماس بگیرید

۶-نگهداری از قیچی

۶,۱-سرویس روتین

هشدار !

قبل از انجام هرگونه عملیات معمول تعمیر و نگهداری ، دکمه **ON/OFF (7)** را در وضعیت "خاموش" قرار داده و باتری (۱۱) را از ابزار خارج کنید.

• کلیه عملیات تعمیر و نگهداری که در این دفترچه راهنما ذکر نشده است باید در یک مرکز خدمات مجاز انجام شود.

۶,۲-تیزکردن

تیز کردن صحیح تیغه برای اطمینان از موارد زیر ضروری است:

• کیفیت برش

•عمر باتری

• دوام قطعات مکانیکی و موتور

• دوام تیغه ها

در اولین روز استفاده ، خاشاک ایجاد شده در لبه برش تیغه باید اغلب برداشته شود. نوع و قطر چوبی که بریده می شود تعیین می کند که این کار هر چند وقت یکبار انجام شود.

چوب سخت با قطر بزرگ: بعد از ۱۵ دقیقه ، سپس هر ساعت. چوب نرم با قطر کوچک: بعد از ۳۰ دقیقه ، سپس هر ۲ ساعت.

(بهتر است که در نیم ساعت اول کار از بریدن شاخه های خشک یا با قطر زیاد اجتناب کنید) پس از اولین روز استفاده ، میزان تیز کردن را بر اساس وضعیت تیغه تعیین می کنید. *تیز کردن سبک اما مکرر توصیه می شود.*

۶,۲,۱ تعویض تیغه

اگر تیغه برش (۱) فرسوده است یا اگر قیچی پس از تیز شدن برش تمیزی را نمی زند ، توصیه می شود با انجام مراحل زیر، گروه تیغه ها را تعویض کنید:

⚠ هشدار!

قبل از هر تعمیر و یا تعویضی قیچی را خاموش و باطری را جدا کنید.

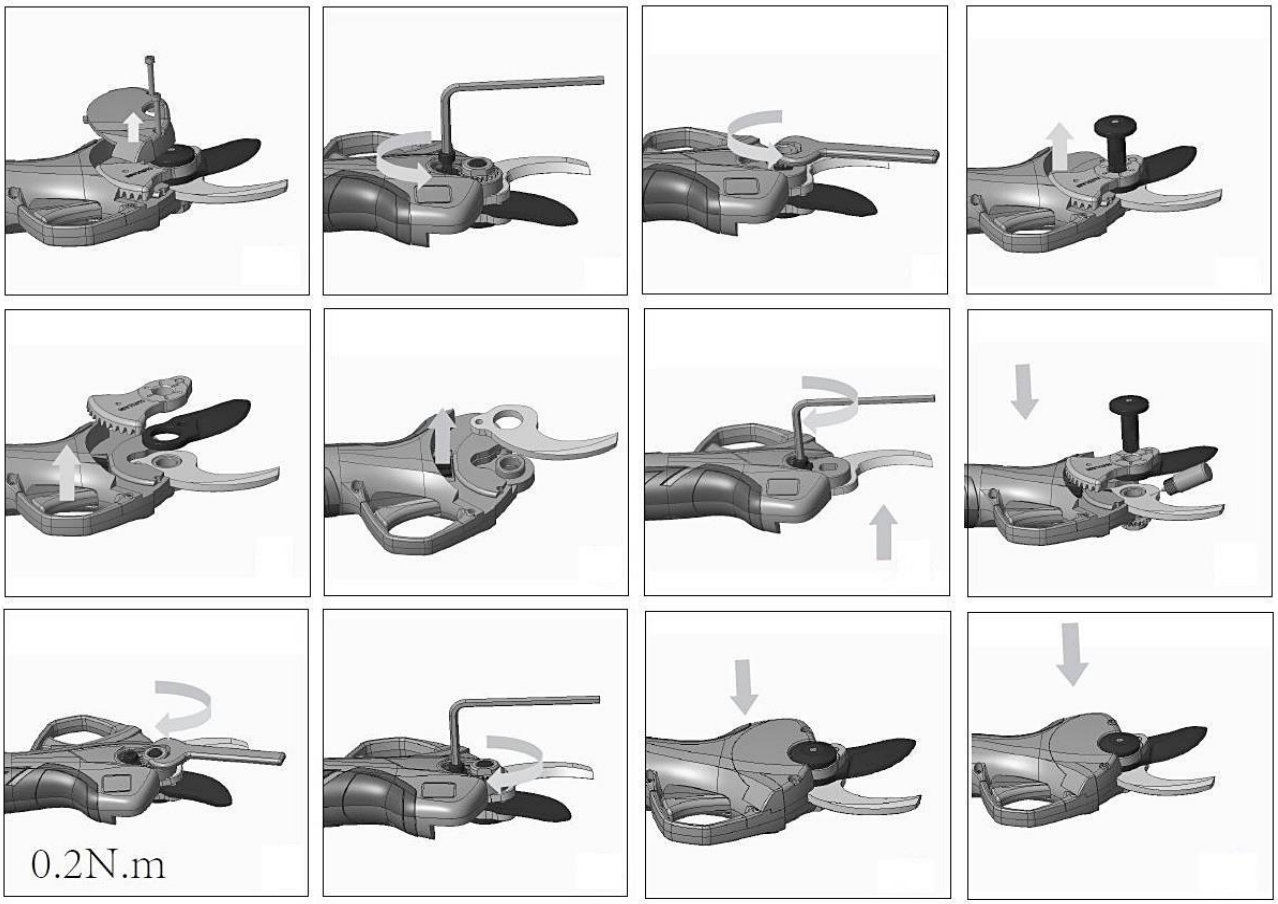

⚠ هشدار!

تیغه ثابت و متحرک میتوانند جداگانه تعویض شوند.نگران محل قرارگیری و موقعیت تیغه متحرک نباشید.پس از پایان کار و هنگام روشن کردن قیچی تیغه در موقعیت خود فیکس خواهد شد.

۶,۳- راه حل مشکل

در صورت بروز مشکل، کد خطا روی نمایشگر را بررسی کنید.

نوع زنگ هشدار	تعداد فلاش روی نمایشگر	تعداد بیب(سیگنا صوتی)	نوع خطائی که روی نمایشگر نشان می دهد
هیچ مشکلی نیست	۰	۰	E00
حفاظت تماس	۱	۱	E01
خطای سنسور فعلی	۲	۶	E02
آسیب به میکروسوئیچ	۳	۶	E03
سنسورهال/تیغه شکسته	۴	۳	E04
حفاظت از اوج جریان اضافه/جریان متوسط	۵	۵	E05
دهانه قفل شده/موتور جام کرده	۶	۳	E06
اضافه بار	۷	۴	E07
کمبود ولتاژ/اضافه ولتاژ	۸	۱	E08
میکروپروسسور موتور بیش از حد داغ شده	۹	۶	E09
خطای ارتباط/ خطای ولتاژ میکروپروسسور	۱۰	۲	E10
خطای باطری	۱۰	۷	E10
خطای میکروسوئیچ	۱۱	۶	E11
خطای تشخیص فاز	۱۲	۴	E12
خطای برنامه نویسی	۱۳	۶	E13
قیچی و باطری همگام نیستند	۱۶	۹	E16
برد اصلی با باطری موفق به برقراری ارتباط نشده	۱۷	۱۰	E17

۶,۴-نگهداری ویژه

⚠هشدار!

هرگونه عملیات تعمیر و نگهداری خاص، مانند تعویض موتور دنده یا بردهای اصلی، باید در یک مرکز خدمات مجاز انجام شود.

۶,۵-جدول سرویس دوره ای

سرویس و نگهداری	بعد از ۸ ساعت	پس از رسیدن به ۳۰۰,۰۰۰ برش یا در پایان هر فصل
پیچ ها را برای سفتی مناسب چک کنید	X	
تیغه ها را با اسپری گریس توصیه شده توسط سازنده روغنکاری کنید	X	
بازبینی عمومی در مرکز خدمات مجاز		X

۷-نگهداری قیچی برای زمان طولانی که استفاده نمی شود.

۷,۱-دفع مواد اضافی

پس از نصب و در حین استفاده، دستگاه هیچ گونه آلودگی محیطی ایجاد نمی کند. با این حال، در طول عمر کاری آن، برخی از انواع ضایعات باقیمانده یا مواد اگزوز، مانند روان کننده‌های اجزای مکانیکی، در شرایط نگهداری خاص تولید می‌شوند.

در هر کشوری مقررات خاصی برای دفع این مواد و حفاظت از محیط زیست وجود دارد. مشتری موظف است از قوانین لازم الاجرا در کشور خود آگاهی داشته باشد و تنها در حین رعایت این مقررات، طبق نشانه های موجود در نمودارهای فنی محصول، که ممکن است از سازنده دریافت شود، فعالیت کند.

مراحلی که در دفع زباله های سمی از جمله جمع آوری، حمل و نقل، پردازش (تبدیل برای بازیافت) و همچنین ته نشین شدن و ریختن روی زمین انجام می شود، همگی فعالیت های معمولی با منافع مشترک هستند و تابع اصول کلی زیر هستند.

الف) از هرگونه خطر آسیب یا خطر برای سلامت و ایمنی هر فرد و جامعه باید اجتناب شود.

ب) رعایت هر یک از الزامات بهداشتی و اجتناب از هرگونه آلودگی هوا، آب، زمین و زیرزمین باید تضمین شود.

رعایت اصول کارآمد و اقتصادی به منظور صرفه جویی و بازیافت انرژی و مواد باید ترویج شود

۷,۲-نشانه هایی برای زباله های ویژه

پســماندهای ویژه عبارتند از ضایعات ناشی از فرآیندهای صنعتی و همچنین از مواد تجهیزات برچیده شده و ماشین آلات فرسوده و فرسوده .

تولیدکنندگان پســماندهای ویژه (همچنین ســمی و مضــر) باید مستقیماً یا از طریق شرکت‌ها یا ارگان‌های واجد شرایط و مجاز، دفع آن‌ها را فراهم کنند یا پس از انعقاد توافق، آنها را به خدمات عمومی تحویل دهند.

هنگــام دفع زباله های ویژه، برای هر گونه اطلاعات موجود در مورد دفع زباله های خاص در منطقه خود، با مقامات دولتی محلی مربوطه تماس بگیرید.

تلفن دفتر فروش :۶۶۱۲۰۶۴۸-۰۲۱

آدرس:تهران میدان توحید، خیابان امیرلو، پلاک ۷، واحد۱

www.pgtagri.com